Strecken-km 22,512
Länge: 07°29'20,7"
Breite: 49°24'6,3"
Masthöhe: 20,00m

Die kürzeste Entfernung zwischen der Unterkante Antenne mit der geringsten Montagehöhe und dem Bereich, in dem mit nicht nur vorübergehendem Aufenthalt von Personen gerechnet werden muß beträgt: H=14,67m

Antennen Nr.	Antennen Typ	Richtung	Höhe (m)	Kabel d=	Kabel l=(m)	Frequenz (MHz)	Down-tilt (°)	At NR.	Rohr d=mm	Bemerkung Mast d=mm
RX/TX1	80010456	80°	17,37	7/8"	22	806-960	6°	1	88,9	233-267
RX/TX2	80010456	255°	17,37	7/8"	22	806-960	4°	2	88,9	233-267

Draufsicht M 1:20

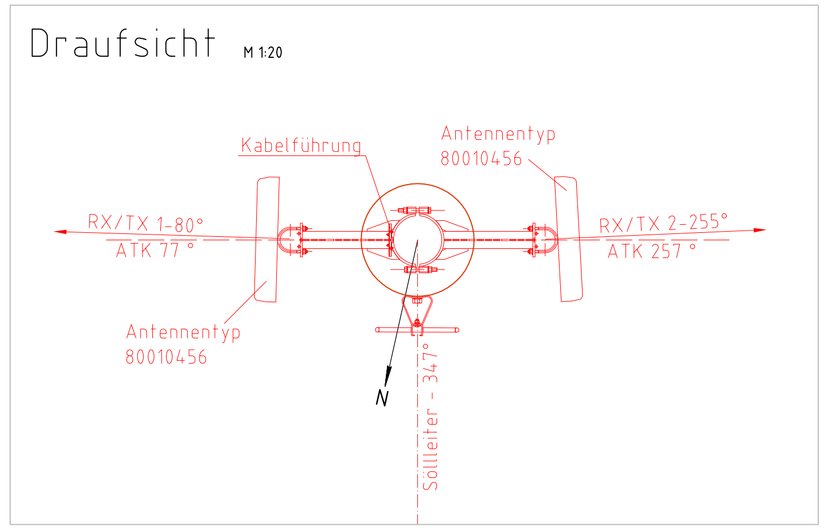

Schnitt A-A M 1:100

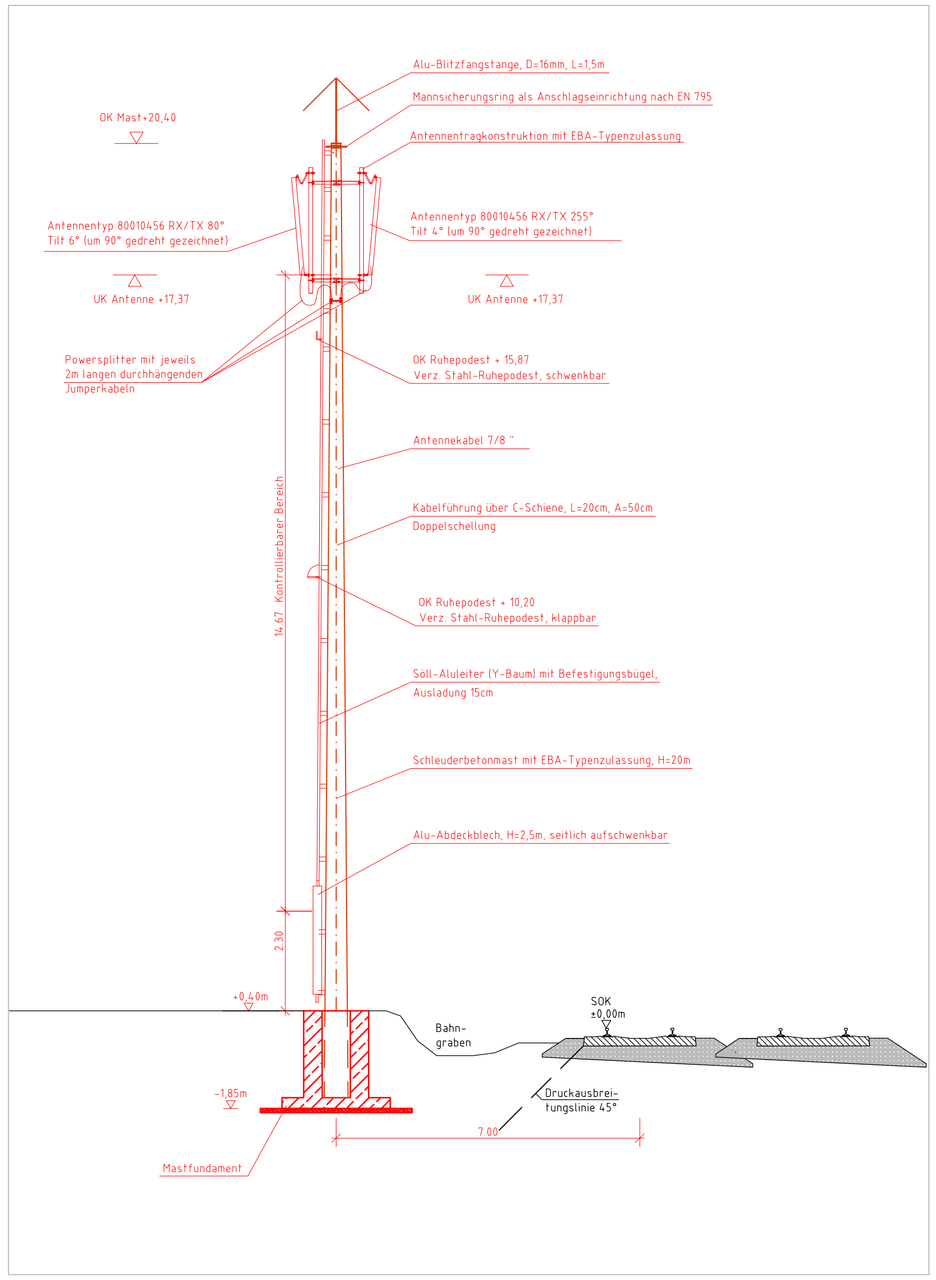

Draufsicht M 1:100

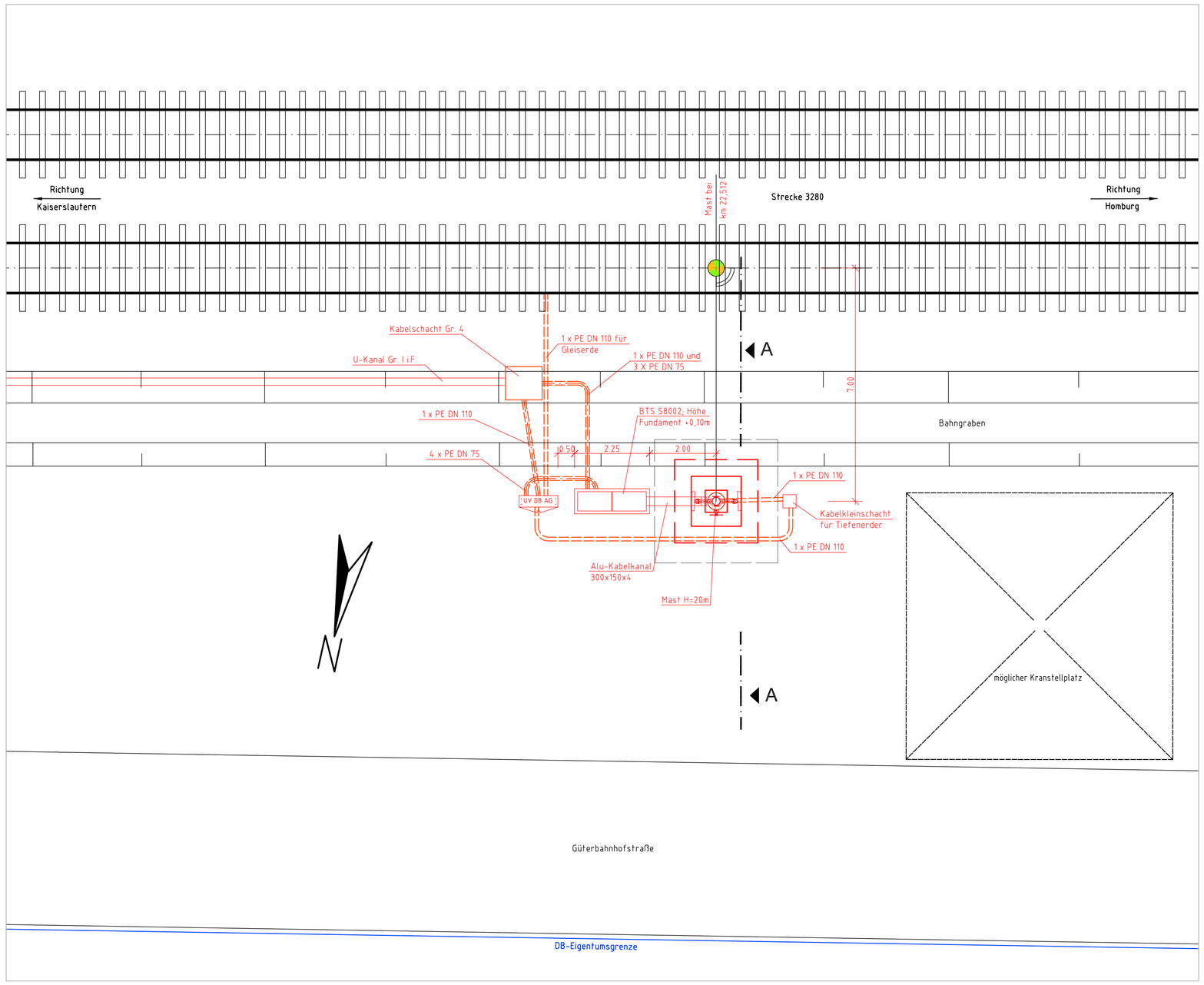

Vorstehender/e Ausführungsplan/pläne wurde/n vom Unterschreibenden (Aufsteller) erstellt.
Aufgestellt:
Gotha (Ort) 06.05.2013 (Datum)
Glugla (Name) (Unterschrift)
Planer

Geprüft: (Ort) ,den (Datum)
(Prüf-Nr.) (Unterschrift)
Prüfer

Bauaufsichtlich geprüft: (Ort) ,den (Datum)
(Unterschrift)
EBA

Der/die vorstehende/n Ausführungsplan/pläne wird /werden bauaufsichtlich freigegeben:
Az.:
(Ort) ,den (Datum)
Im Auftrag (Unterschrift des SbL der EBA-Ast.) (Siegel)
EBA

PA_FA_25682_001.dwg
Tksm DB Intern
{1157xxxxxx} G

a) Neubau GSM-R BS 25682 Hauptstuhl

420 x 841
AutoCAD-Zeichnung

Index	Änderung	Bearb. / Datum	Gepr. / Datum	Abnah. / Datum	Übnah. / Datum
a)	GSM-R	Glugla 15.03.13	Bernardy 15.03.13		

Ersatz für: Ersatz durch:

DB NETZE
DB Netz AG
Regionalbereich: Mitte

S3280.1401/41_25682_FA
Plannummer

1:100, 1:20

Erstellt:	15.03.13	Glugla
Geprüft:	15.03.13	Bernardy
Freigegeben:		
Datum	Name	
de	m	

Standortplan - Mast Tk

25682 GSM-R Standort Hauptstuhl
3280 Homburg (Saar) Hbf - Ludwigshafen (Rh) km 22,512
Ansicht und Draufsicht Mast

1

Schutzvermerk nach DIN 34 beachten